MONTAGE INSTRUCTIES VOOR

HET OKLAHOMA ENKELGEWRICHT (OAJ)

Volg deze richtlijnen:

1. Modificeer het gips zoals gewoonlijk.
2. Verwarm het OAJ met een heteluchtpistool, of in een oven op 175°C gedurende 45 seconden. Merk op dat de nylon verbinding meer tijd nodig heeft om op te warmen dan het polypropeen.
3. Eenmaal verwarmd, vormt u de druppelvorm voorzichtig naar het proximale uiteinde van het gipsverband.
4. Houd op zijn plaats totdat het is afgekoeld.
5. Eenmaal gevormd, breng gips aan op de onderkant van de voegen, druk ze over de malleoli, en maak de randen glad.
6. Gewrichten moeten parallel aan elkaar worden uitgelijnd. Maar ze kunnen haaks zijn uitgelijnd of om de tibiale wringing in het coronale vlak te benaderen
7. Zodra de gewrichten op hun plaats zitten, trek je twee verbanden over het gipsverband en vacuüm de AFO.
8. Zodra de AFO is afgekoeld en voordat u deze uit het model verwijdert, boort u in het midden van de articulerende verbinding een gat met een boor van 0,6cm.
9. Boor de proximale bevestigingsgaten in het AFO kuitgedeelte als volgt: Gebruik voor pediatrische en kleine gewrichten een #7 boor. Gebruik een boor van 0,5cm voor medium, grote en extra grote verbindingen
10. Snijd de AFO af en verwijder uit één stuk
11. Haal de OAJ eruit.
12. Snijd AFO net boven de proximale rand van de verhoogde schijf, die fungeert als het articulerende oppervlak van het gewricht.
13. Snijd en polijst de AFO.
14. Breng als volgt hardware aan voor proximale bevestigingsgaten met figuur 1 als leidraad.
a. Perspassing van koperen inzetstuk (P/N 761-2 voor pediatrische en kleine gewrichten, P/N 761-4 voor medium, grote en extra grote gewrichten) via OAJ en in het kuitgedeelte van de AFO.
b. Bedek schroef (P/N 761-1 voor pediatrische en kleine gewrichten, P/N 761-3 voor medium, grote of extra grote gewrichten) met Lock-Tite en monteer door koperen inzetstuk vanaf buitenzijde van de AFO.
15. Breng als volgt hardware aan voor het articulerende gat in het midden en gebruik daarbij figuur 1 als richtlijn:
a. Druk de roestvrijstalen bus (P/N 761-5) in de nylon bus (P/N 761-6).
b. Druk de nylon bus door het OAJ vanaf de onderkant van de verbinding en door het voetgedeelte van de AFO.
c. Bedek schroef (P/N 761-3) met Lock-Tite en monteer door bussen vanaf de buitenkant van de AFO.
16. Breng vulling aan op het OAJ zoals gewenst: schuimvulling (P/N 761-7P, 761-7S, 761-7M, 761-7L, 761-7XL) is zelfklevend. Pelite-opvulling (P/N 761-8P, 761-8S, 761-8M, 761-8L, 761-8XL) moet worden aangebracht met een geschikte lijm, indien gebruikt.

** Opmerking: het koperen inzetstuk kan ook door een zeer zachte warmte worden gehard. Draai het inzetstuk niet meer, eens het compleet is. Zorg ervoor dat het inzetstuk goed op zijn plaats zit.*

Fig. 1

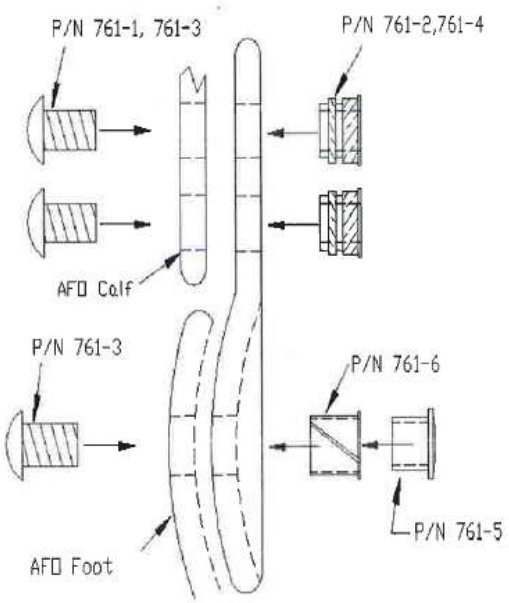

BECKER
A Tradition of Excellence A Commitment to Innovation
P: 800-521-2192 • 248-588-7480
BeckerOrthopedic.com | f in
EC REP
Acorn Regulatory Consultancy Services Limited
Knockmorris Cahir Co. Tipperary
Ireland, Postcode: E21 R766
P 012 4626 8456
F 012 4626 8648

©2020 Becker Orthopedic Appliance Co., All rights reserved.
Revision 04/30/20

CE